ТИПОВЫЕ КОНСТРУКЦИИ, ИЗДЕЛИЯ И УЗЛЫ ЗДАНИЙ И СООРУЖЕНИЙ

СЕРИЯ 3.901-13

КОЛОНКИ УПРАВЛЕНИЯ ЗАДВИЖКАМИ Ду 100÷1200 мм С РУЧНЫМ И ЭЛЕКТРИЧЕСКИМ ПРИВОДОМ

ВЫПУСК 6

КОЛОНКА УПРАВЛЕНИЯ ЗАДВИЖКАМИ Ду 300÷400 мм С РУЧНЫМ ПРИВОДОМ

РАБОЧИЕ ЧЕРТЕЖИ

Госстрой СССР
Технология фирмы ЦНТП
Типовой проект (серия)
№ 3-901-15 6 6
Заказ № 710 0
Цена 0 руб. 91 коп
Тираж 2500
Дата 11 2 1982 г.

ТИПОВЫЕ КОНСТРУКЦИИ, ИЗДЕЛИЯ И УЗЛЫ ЗДАНИЙ И СООРУЖЕНИЙ

СЕРИЯ 3.901-13

КОЛОНКИ УПРАВЛЕНИЯ ЗАДВИЖКАМИ Ду 100÷1200 мм С РУЧНЫМ И ЭЛЕКТРИЧЕСКИМ ПРИВОДОМ

ВЫПУСК 6

КОЛОНКА УПРАВЛЕНИЯ ЗАДВИЖКАМИ Ду 300÷400 мм С РУЧНЫМ ПРИВОДОМ

РАБОЧИЕ ЧЕРТЕЖИ

РАЗРАБОТАНЫ ИНСТИТУТОМ
СОЮЗВОДОКАНАЛПРОЕКТ
ГЛАВНЫЙ ИНЖЕНЕР ИНСТИТУТА В.Н. САМОХИН
ГЛАВНЫЙ ИНЖЕНЕР ПРОЕКТА В.М. БЛОКОВ

УТВЕРЖДЕНЫ И ВВЕДЕНЫ
В ДЕЙСТВИЕ
В/О СОЮЗВОДОКАНАЛНИКПРОЕКТ
ПРИКАЗ № 97
ОТ 22.05. 1979г.

СОДЕРЖАНИЕ АЛЬБОМА

Наименование	Обозначение чертежа	Стр альбома
Титульный лист		
Содержание альбома		2
Технические условия	ТМ73.06.ТУ	3
Пояснительная записка	ТМ73.06.ПЗ	3
Колонка управления задвижками Ду 300,350,400		
с ручным приводом. Спецификация.	ТМ73.06.00.00.00	4
Колонка. Спецификация	ТМ73.06.01.00.00	4
Штанга. Спецификация	ТМ73.06.02.00.00	4
Корпус. Спецификация	ТМ73.06.01.01.00	4
Маховик. Спецификация.	ТМ73.06.01.02.00	5
Колонка управления задвижками Ду 300, 350, 400		
с ручным приводом. Сборочный чертеж.	ТМ73.06.00.00.00 СБ	6
Колонка. Сборочный чертеж.	ТМ73.06.01.00.00 СБ	7
Штанга. Сборочный чертеж.	ТМ73.06.02.00.00 СБ	7
Корпус. Сборочный чертеж.	ТМ73.06.01.01.00 СБ	5
Маховик. Сборочный чертеж	ТМ73.06.01.02.00 СБ	8
Фланец	ТМ73.06.00.00.01	5
Скоба	ТМ73.06.00.00.02	8
Вал	ТМ73.06.01.00.01	8
Втулка	ТМ73.06.01.00.02	9
Стрелка	ТМ73.06.01.00.03	9
Указатель	ТМ73.06.01.00.04	9
Сухарь	ТМ73.06.02.00.01	9
Фланец	ТМ73.06.02.00.03	10
Опора	ТМ73.06.01.01.01	10
Фланец	ТМ73.06.01.01.03	10
Бобышка	ТМ73.06.01.02.03	10

Инв.N подл. | Подп. и дата | Взам.инв.N | Инв.N дубл. | Подп. и дата

1. Введение

1.1. Проект типовых конструкций „Колонка управления задвижками Ду 300, 350, 400 с ручным приводом" разработан на основании утвержденного Главпромстройпроектом Госстроя СССР перечня-графика разработки узлов и деталей сооружений водоснабжения и канализации п 19 раздел VII плана типового проектирования на 1978 г.

1.2. Проект состоит из шести выпусков:

Выпуск 1. Колонка управления задвижками Ду 100, 150 мм с электрическим приводом типа А.

Выпуск 2. Колонка управления задвижками Ду 200 ÷ 400 мм с электрическим приводом типа Б.

Выпуск 3. Колонка управления задвижками Ду 500 ÷ 1000 с электрическим приводом типа В.

Выпуск 4 Колонка управления задвижками Ду 800 ÷ 1200 с электрическим приводом типа Г.

Выпоск 5. Колонка управления задвижками Ду 200 ÷ 250 мм с ручным приводом.

Выпуск 6. Колонка управления задвижками Ду 300 ÷ 400 мм с ручным приводом.

2. Назначение и область применения.

2.1. Колонка предназначена для дистанционного управления задвижками с ручным приводом и может применяться в сооружениях водоснабжения и канализации.

3. Описание конструкции и работы колонки.

3.1. Конструкция колонки разработана применительно к задвижкам с выдвижным шпинделем типа 30ч6бр и обеспечивает управление задвижкой с глубиной заложения от 2м до 7м.

3.2. Конструкция колонки включает в себя следующие основные узлы: колонку поз. 1, штангу поз. 2, черт. ТМ73.06.00.00 СБ.

3.3 При переоборудовании задвижек на дистанционное управление маховик с задвижек не снимается, а вращательное движение шпинделю задвижки передается через маховик, вал, штангу, которая соединяется с маховиком задвижки скобами

Изм.	Лист	N докум.	Подп.	Дата	ТМ 73.06.П3			
Разраб.		Родионов			Колонка управления задвижками Ду 300, 350, 400 с ручным приводом. Пояснительная записка	Лит.	Лист	Листов
Пров.		Вайнштейн				И	1	2
Гл.инж.пр.		Блоков				Госстрой СССР СОЮЗВОДОКАНАЛПРОЕКТ г. Москва		
Н. контр.		Смирнов						
Утв.		Авдеев						

Формат 11В

4. Технико-экономические показатели

С учетом опыта эксплуатации колонок управления задвижками разработана более простая конструкция, в которой изменено крепление колонки к фундаменту, увеличено отверстие в строительной части, уменьшена длина вала колонки, изменена конструкция его направляющей, аннулированы ребра колонки. В результате этого упрощен механизм колонки, улучшены условия ее монтажа, эксплуатации и на 3% снижена металлоемкость конструкции по сравнению с ранее применявшимися колонками серии 3.901-10.

5. Указания по привязке проекта.

5.1. При привязке проекта необходимо:

а) определить типоразмер колонки в зависимости от глубины заложения трубопровода Н согласно таблице, приведенной на черт ТМ73.06. 00.00 СБ

б) внести в заказную спецификацию условное обозначение выбранной колонки управления задвижкой.

5.2. Пример условного обозначения колонки управления задвижкой Ду 350 с ручным приводом при глубине заложения трубопровода Н= 4,5 ÷ 5 м.

Колонка Ду 350 с ручным приводом – VII.

Изм.	Лист	N докум.	Подп.	Дата	ТМ73.06.П3	Лист 2

Формат 11В

Настоящие технические условия распространяются на колонки управления задвижками Ду 300, 350, 400 с ручным приводом.

1. Технические требования.

1.1. При изготовлении колонки управления задвижкой все принципиальные изменения в чертежах и отступления от технических требований должны быть согласованы с институтом „Союзводоканалпроект"

1.2. Организация, изготавляющая колонку, имеет право под свою ответственность заменять материалы, указанные в рабочих чертежах, материалами других марок, равноценными по механическим свойствам.

1.3. Не допускается наличие на поверхности всех прокатных материалов вмятин, забоин и других механических повреждений

1.4. Сварку производить электродом типа Э42 ГОСТ 9467-75.

1.5. Свариваемые поверхности перед сваркой должны быть тщательно очищены от ржавчины, масла, грязи и пыли, а в случае необходимости-промыты и просушены.

1.6. Сварные швы должны быть без трещин, прожегов, наплывов, пор, непроваров.

1.7. Обработанные поверхности деталей не должны иметь глубоких царапин, забоин, задиров и других механических повреждений.

1.8. Грунтовка и окраска колонки производится на месте ее установки после монтажа и проверки ее работы (штангу поз. 2 допускается грунтовать и окрашивать предварительно) Перед грунтовкой все нетрущиеся поверхности металлоконструкций колонки очищать от масла, грязи, ржавчины и окалины, после чего грунтовать их 2-мя слоями грунта ХС-010 ГОСТ 9355-60 и красить 2мя слоями эмали ХС-710 ГОСТ 9355-60 в серый цвет.

Изм.	Лист	N докум.	Подп.	Дата	ТМ 73.06.ТУ			
Разраб.		Родионов			Колонка управления задвижками Ду 300, 350, 400 с ручным приводом. Технические условия.	Лит.	Лист	Листов
Провер.		Вайнштейн				И	1	2
Гл.инж.пр.		Блоков				Госстрой СССР СОЮЗВОДОКАНАЛПРОЕКТ г. Москва		
Н. контр.		Смирнов						
Утв.		Авдеев		12.79				

Формат 11В

1.9. При установке колонки резьбовую часть приводного вала поз. 3 черт. ТМ 06. 01. 00. 00 СБ густо смазать консистентной смазкой ЦИАТИМ-201. ГОСТ 6267-74.

2. Упаковка, транспортировка и хранение.

2.1. Упаковка производится в деревянный ящик по особому требованию

2.2. Транспортирование колонки на место монтажа производится в разобранном виде по узлам и должно обеспечивать их сохранность от механических повреждений.

2.3. Хранение изделия разрешается в закрытых помещениях складского типа или под навесом.

3. Указания по монтажу.

3.1. Перед монтажом необходимо проверить вертикальное положение шпинделя задвижки. Неперпендикулярность оси шпинделя относительно горизонтальной плоскости должна быть не более 2мм.

3.2. При монтаже колонки поз. 1 черт ТМ73. 06.00.00 СБ необходимо производить прокрутку штанги поз. 2. В случае обнаружения перекосов в установке штанги необходимо дополнительно отрегулировать установку колонки.

3.3. По окончании монтажа на корпусе колонки поз. 1 нанести две риски, соответствующие полному открытому и закрытому положению задвижки. Риски наносить против острия стрелки, указывающей эти положения.

3.4. Длину штанги поз. 2 уточнить и обрезать при монтаже.

Изм.	Лист	N докум.	Подп.	Дата	ТМ73.06.ТУ	Лист 2

Формат 11В

Типовые конструкции. Серия 3.901-13. Выпуск 6

Форм.	Зона	Поз.	Обозначение	Наименование	Кол.	Прим.
				Документация		
12			ТМ73.06.02.00.00 СБ	Сборочный чертеж		
				Детали		
11		1	ТМ73.06.02.00.01	Сухарь	1	
54		2	ТМ73.06.02.00.02	Труба		Массу см. черт. ТМ73.06.02.00.00 СБ
				Труба $\frac{76\times4\ ГОСТ\ 10704-76}{Д\ ГОСТ\ 10705-63}$	1	
11		3	ТМ73.06.02.00.03	Фланец	1	

Изм.	Лист	N докум.	Подп.	Дата	ТМ73.06.02.00.00			
Разраб.		Корсакова			Штанга	Лит.	Лист	Листов
Пров.		Баймштейн				И		1
Гл.инж.пр.		Блоков				Госстрой СССР Союзводоканалпроект г. Москва		
Н.контр.		Смирнов						
Утв.		Авдеев						

Формат 11

Форм.	Зона	Поз.	Обозначение	Наименование	Кол.	Прим.
				Документация		
12			ТМ73.06.01.01.00 СБ	Сборочный чертеж		
				Детали		
11		1	ТМ73.06.01.01.01	Опора	1	
54		2	ТМ73.06.01.01.02	Стойка		
				Труба $\frac{159\times4.5\ ГОСТ\ 8732-78}{Д\ ГОСТ\ 8731-74}$		
				L = 805 В7	1	13.8 кг
11		3	ТМ73.06.01.01.03	Фланец	1	

Изм.	Лист	N докум.	Подп.	Дата	ТМ73.06.01.01.00			
Разраб.		Корсакова			Корпус	Лит.	Лист	Листов
Пров.		Баймштейн				И		1
Гл.инж.пр.		Блоков				Госстрой СССР Союзводоканалп г. Москва		
Н.контр.		Смирнов						
Утв.		Авдеев						

Формат 11

Форм.	Зона	Поз.	Обозначение	Наименование	Кол.	Прим.
				Документация		
11			ТМ73.06.01.00.00 СБ	Сборочный чертеж		
				Сборочные единицы		
11		1	ТМ73.06.01.01.00	Корпус	1	
11		2	ТМ73.06.01.02.00	Маховик	1	
				Детали		
		3	ТМ73.06.01.00.01	Вал	1	
		4	ТМ73.06.01.00.02	Втулка	1	
		5	ТМ73.06.01.00.03	Стрелка	1	
		6	ТМ73.06.01.00.04	Указатель	1	
				Стандартные изделия		
		7		Гайка М36.5.0115 ГОСТ 5915-70	2	
		8		Шайба 36.02.0115 ГОСТ 11371-68	1	

Изм.	Лист	N докум.	Подп.	Дата	ТМ73.06.01.00.00			
Разраб.		Корсакова			Колонка	Лит.	Лист	Листов
Пров.		Баймштейн				И		1
Гл.инж.пр.		Блоков				Госстрой СССР Союзводоканалпроект г. Москва		
Н.контр.		Смирнов						
Утв.		Авдеев						

Формат 11

Форм.	Зона	Поз.	Обозначение	Наименование	Кол.	Прим.
				Документация		
22			ТМ73.06.00.00.00 СБ	Сборочный чертеж		
				Сборочные единицы		
11		1	ТМ73.06.01.00.00	Колонка	1	
11		2	ТМ73.06.02.00.00	Штанга	1	
				Детали		
11		3	ТМ73.06.00.00.01	Фланец	1	
11		4	ТМ73.06.00.00.02	Скоба	4	Кол-во уточнить по маховику заводчика
				Стандартные изделия		
		5		Гайка М16.5.0115 ГОСТ 5915-70	12	
		6		Шайба 16.65Г.0115 ГОСТ 6402-70		
		7		Шпилька М16-6g×35.58 ГОСТ 22032-76	4	

Изм.	Лист	N докум.	Подп.	Дата	ТМ73.06.00.00.00			
Разраб.		Корсакова			Колонка управления задвижками Ду 300, 350, 400 с ручным приводом	Лит.	Лист	Листов
Пров.		Баймштейн				И		1
Гл.инж.пр.		Блоков				Госстрой СССР Союзводоканалпроект г. Москва		
Н.контр.		Смирнов						
Утв.		Авдеев						

Формат 11

ТМ73.06.01.01.00.СБ

Типовые конструкции Серия 3.901 13 Выпуск 6

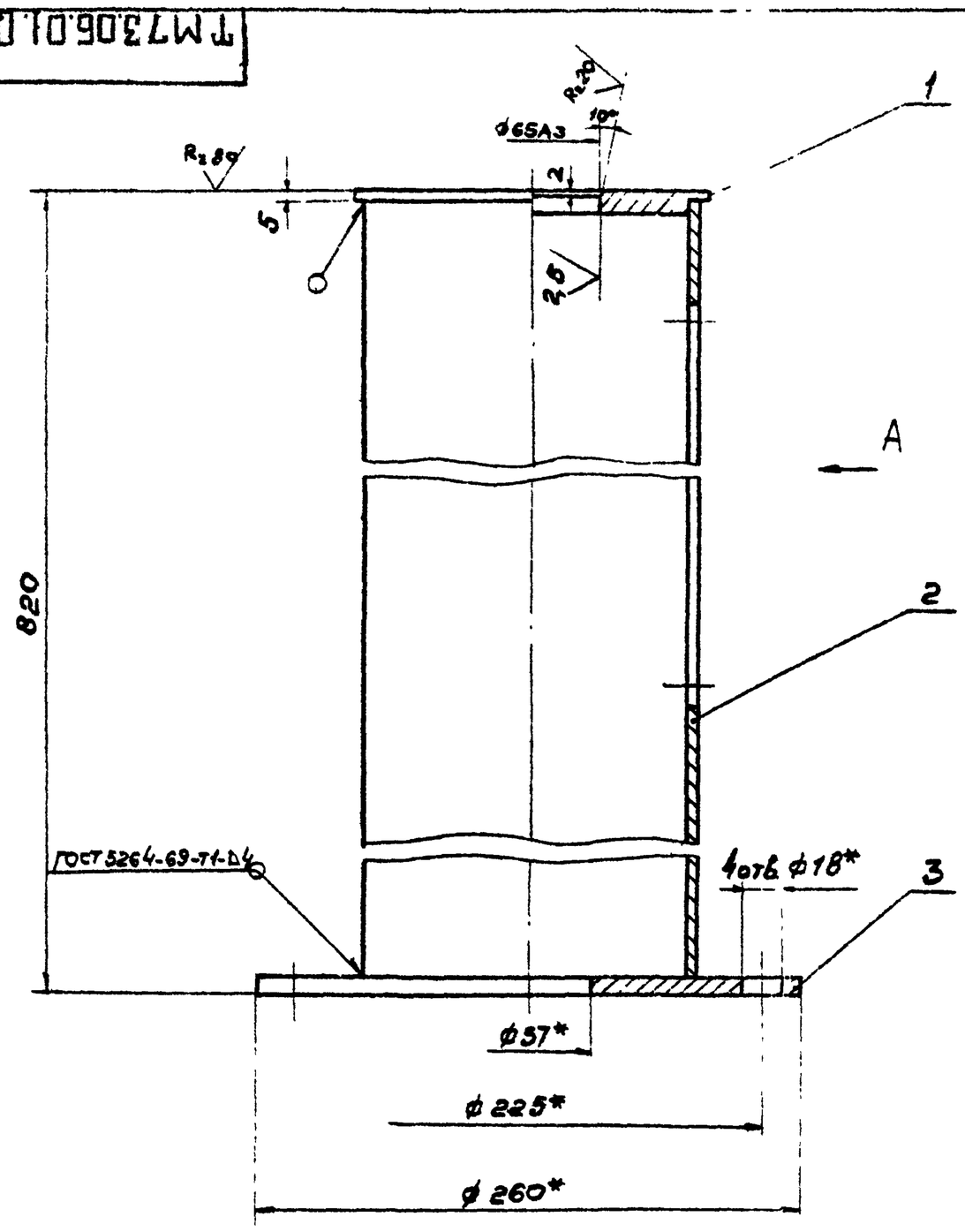

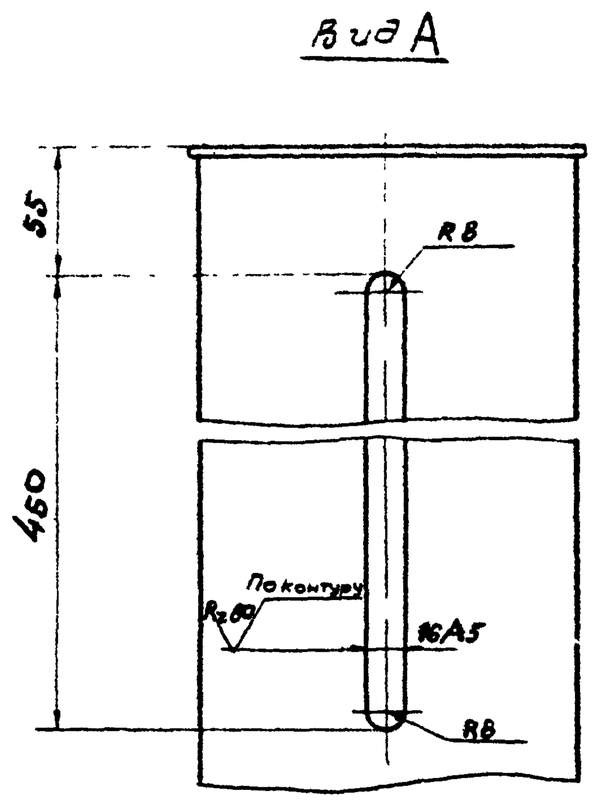

1* Размеры для справок

2. Неуказанные предельные отклонения размеров валов - по $В_1$; остальных - по $СМ_8$

Изм	Лист	N докум.	Подпись	Дата	ТМ73.06.01.01.00.СБ	
Разраб		Корсакова			Корпус Сборочный чертеж	Лит И; Масса 19,0; Масштаб 1:2,5
Пров		Войнштейн				Лист; Листов 1
Т.контр		Смирнов				Госстрой СССР СОЮЗВОДОКАНАЛПРОЕКТ г. Москва
Гл.ин.пр		Блоков				
Н.контр		Смирнов		26.11.78		
Утв		Авдеев				

Формат 12

ТМ73.06.00.00.01

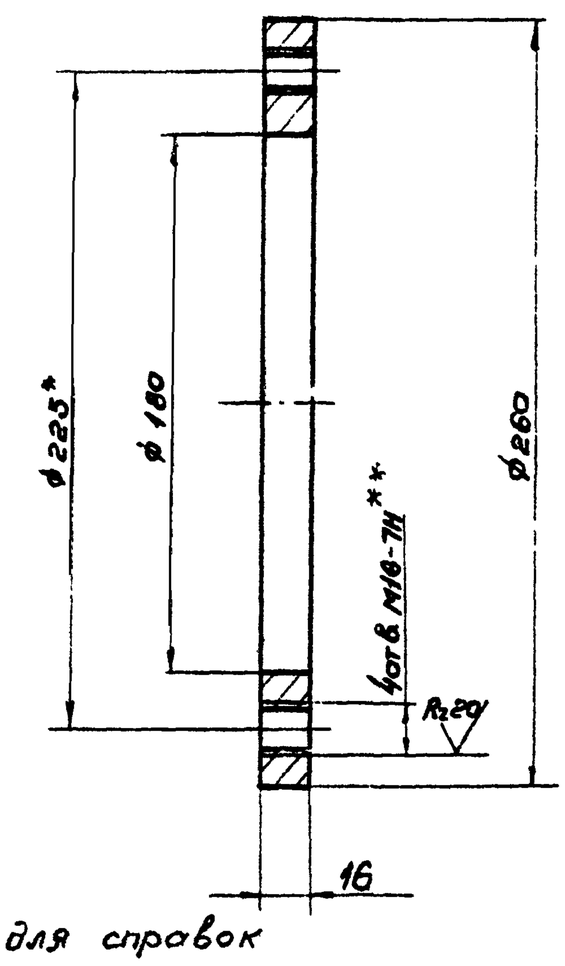

1* Размер для справок

2. Неуказанные предельные отклонения размеров отверстий - по $А_1$; валов - по $В_1$; остальных - по $СМ_8$.

3** Обработать по сопрягаемой детали

Изм	Лист	N докум.	Подпись	Дата	ТМ 73.06.00.00.01	
Разраб		Корсакова			Фланец	Литер И; Масса 3,4; Масштаб 1:2
Пров		Войнштейн				Лист; Листов 1
Т.контр		Смирнов				Госстрой СССР СОЮЗВОДОКАНАЛПРОЕКТ г. Москва
Гл.ин.пр		Блоков			Ст 3 ГОСТ 380-71	
Н.контр		Смирнов		26.11.78		
Утв		Авдеев				

Формат	Зона	Поз	Обозначение	Наименование	Кол	Примечание
				Документация		
11			ТМ73.06.01.02.00СБ	Сборочный чертеж		
				Детали		
БЧ		1	ТМ73.06.01.02.01	Обод		
				Труба $\frac{30\times2,5\ ГОСТ10704-76}{Д\ ГОСТ10705-63}$		
				$L_{разв.}$ = 70 $В_1$	1	2,7 кг
БЧ		2	ТМ73.06.01.02.02	Спица		
				Труба $\frac{18\times2\ ГОСТ10704-76}{Д\ ГОСТ10705-63}$		
				L = 200 $В_1$	4	0,16 кг
11		3	ТМ73.06.01.02.03	Бобышка	1	

Изм	Лист	N докум.	Подпись	Дата	ТМ 73.06.01.02.00	
Разраб		Корсакова			Маховик	Лит И; Лист; Листов
Пров		Войнштейн				Госстрой СССР СОЮЗВОДОКАНАЛПРОЕКТ г. Москва
Гл.ин.пр		Блоков				
Н.контр		Смирнов		26.11.78		
Утв		Авдеев		12.11		

Формат 11

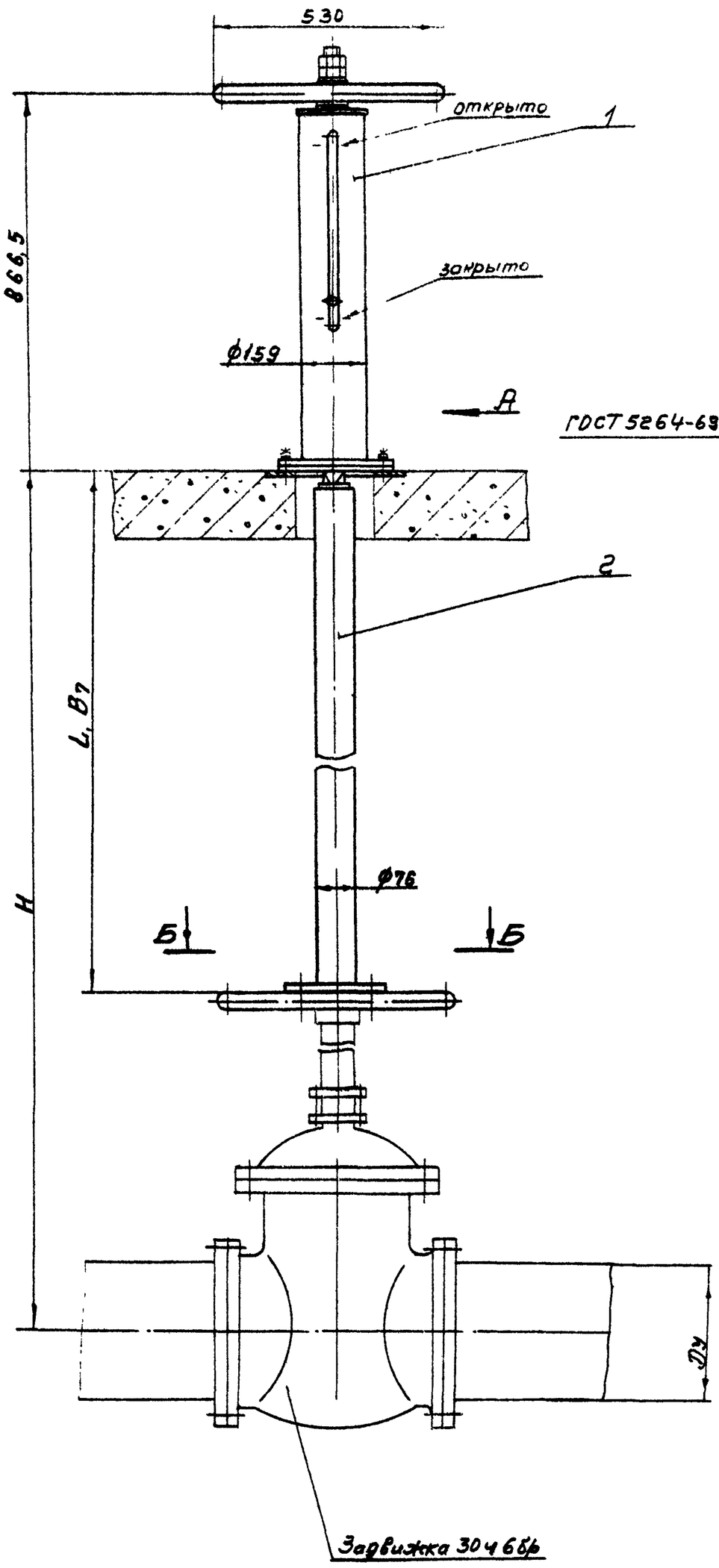

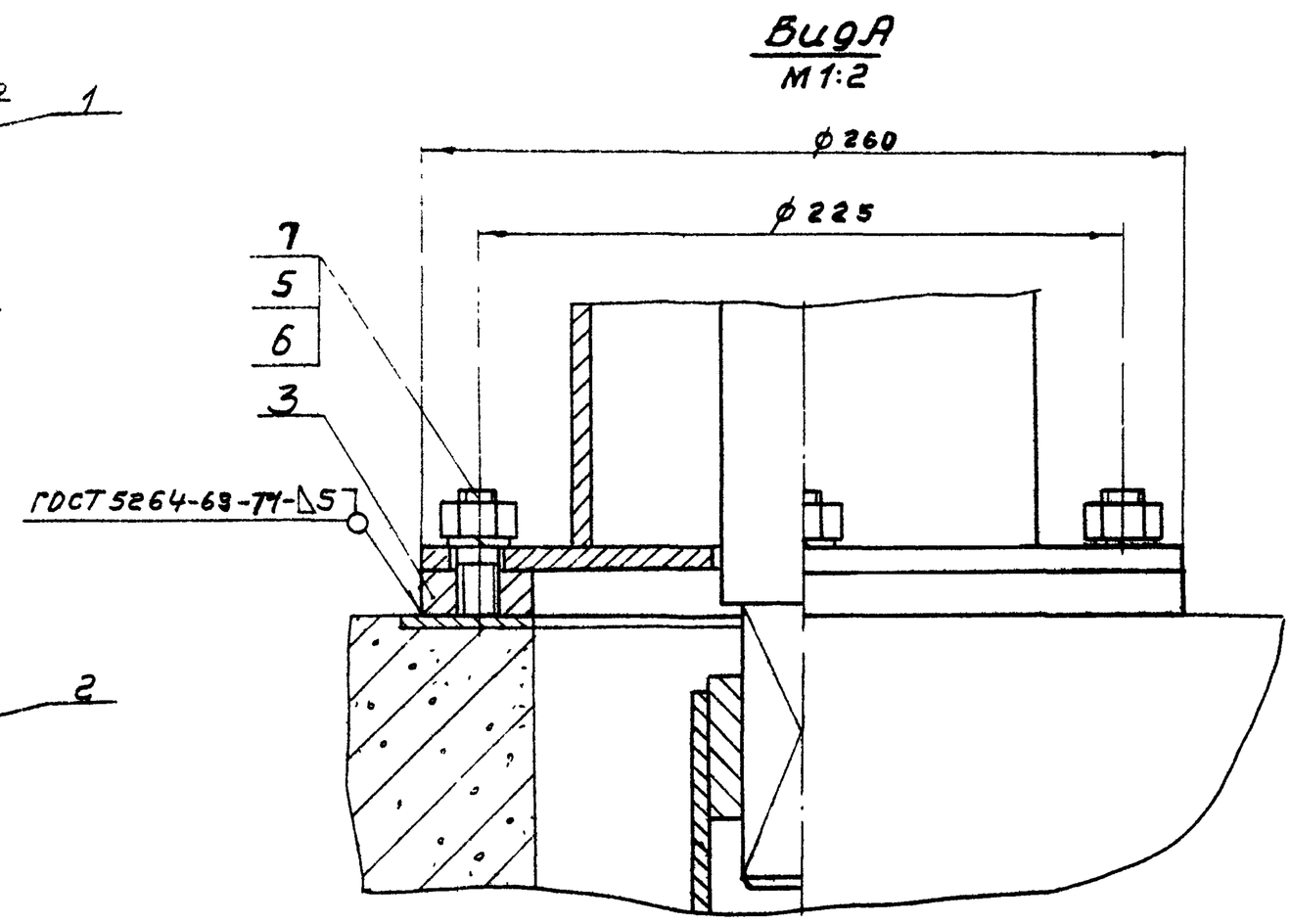

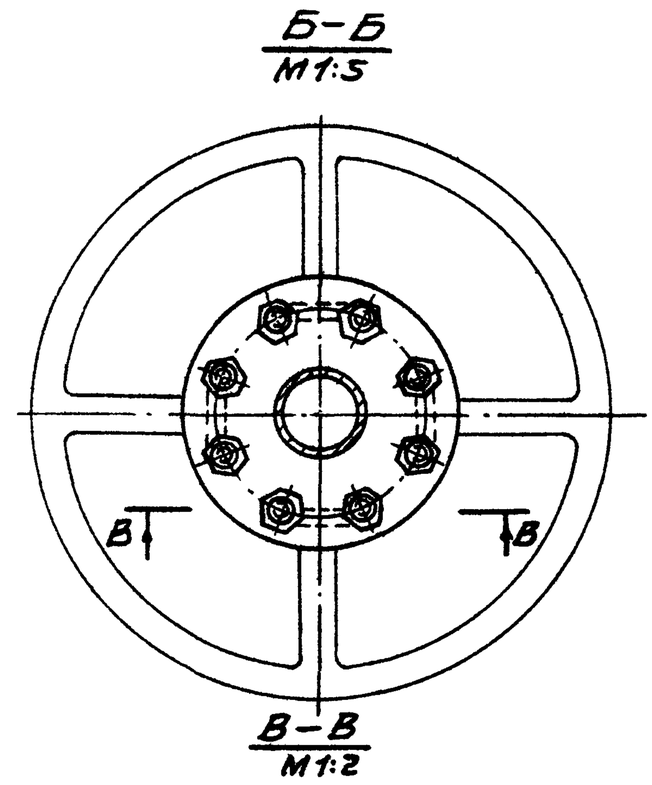

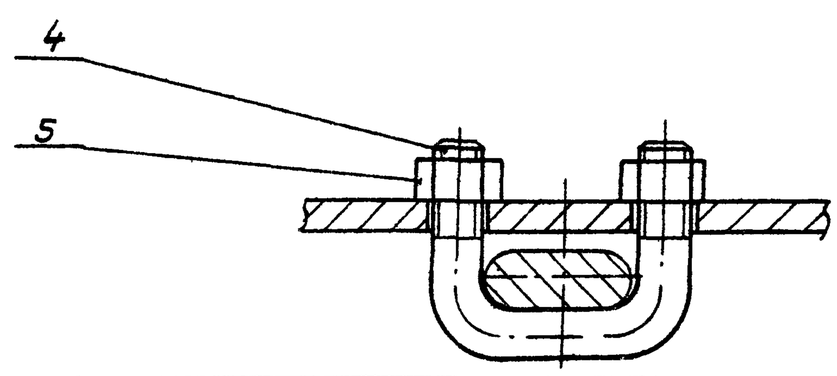

Типоразмер колонок		I	II	III	IV	V	VI	VII	VIII	IX	X	XI
Глубина заложения трубопровода H, м		2.0	2,5	3,0	3,5	4.0	4,5	5,0	5,5	6,0	6.5	7,0
L, мм	Dy 300	1070	1570	2070	2570	3070	3570	4070	4570	5070	5570	6070
	Dy 350	925	1425	1925	2425	2925	3425	3925	4425	4925	5425	5925
	Dy 400	800	1300	1800	2300	2800	3300	3800	4300	4800	5300	5800
Масса колонки, кг	Dy 300	59,0	62,5	66,0	69,5	73,0	76,5	80,0	83,5	87,0	90,5	94.0
	Dy 350	58,0	61,5	65,0	68,5	72,0	75,5	79,0	82,5	86.0	89,5	93,0
	Dy 400	57,0	60,5	64,0	67,5	71,0	74,5	78,0	81,5	85,0	88,5	92,0

Пример условного обозначения колонки управления задвижкой Dy 300 с ручным приводом при глубине заложения трубопровода H=4,5÷5м

Колонка Dy 300 с ручным приводом – VII

Размеры для справок

Изм	Лист	№ докум	Подп	Дата
Разраб		Корсакова		
Пров		Вайнштейн		
Т контр		Смирнов		
Гл инж пр		Блоков		
Н контр		Смирнов		26.10.74
Утв		Авдеев		12.74

ТМ 73.06.00.00.00.СБ

Колонка управления задвижками Dy 300, 350, 400 с ручным приводом. Сборочный чертеж.

Лит	Масса	Масштаб
И	см. табл.	1:10
Лист	Листов 1	

Госстрой СССР
СОЮЗВОДОКАНАЛПРОЕКТ
г. Москва

Инв. № подл. | Подп. и дата | Взам. инв. № | Инв. № дубл. | Подп. и дата

ТМ73.06.02.00.00 СБ

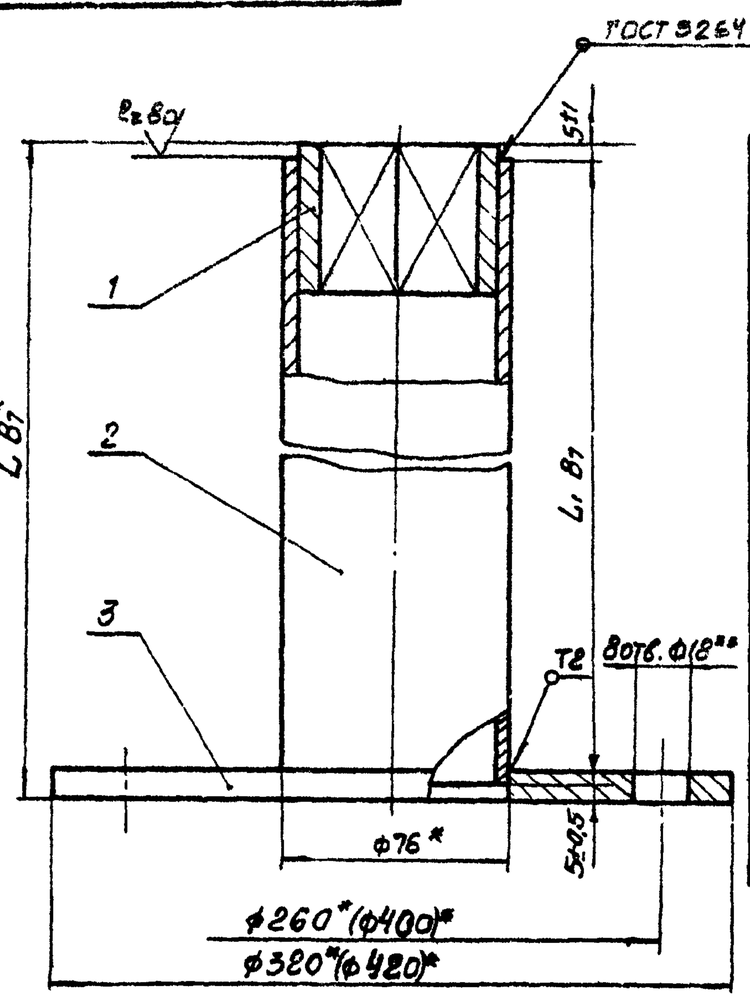

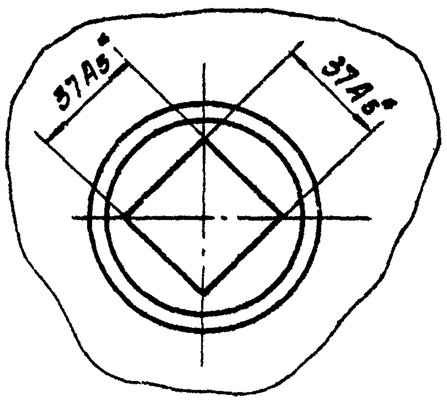

Типоразмер колонок		I	II	III	IV	V	VI	VII	VIII	IX	X	XI
L, мм	Ду 300	1050	1550	2050	2550	3050	3550	4050	4550	5050	5550	6050
	Ду 350	905	1405	1905	2405	2905	3405	3905	4405	4905	5405	5905
	Ду 400	780	1280	1780	2280	2780	3280	3780	4280	4780	5280	5780
L1, мм	Ду 300	1040	1540	2040	2540	3040	3540	4040	4540	5040	5540	6040
	Ду 350	895	1395	1895	2395	2895	3395	3895	4395	4895	5395	5895
	Ду 400	770	1270	1770	2270	2770	3270	3770	4270	4770	5270	5770
Масса детали пов.2, кг	Ду 300	7,5	11,0	14,6	18,1	21,7	25,2	28,8	32,3	35,9	39,7	43,0
	Ду 350	6,5	10,0	13,6	17,1	20,7	24,2	27,8	31,3	34,9	38,4	42,0
	Ду 400	5,5	9	12,6	16,1	19,7	23,2	26,8	30,3	33,9	37,4	41,0
Общая масса штанги, кг	Ду 300	11,2	14,7	18,3	21,8	25,4	28,9	32,5	36,0	39,6	43,1	46,7
	Ду 350	10,2	13,7	17,3	20,8	24,4	27,9	31,5	35,0	38,6	42,1	45,7
	Ду 400	9,2	12,7	16,3	19,8	23,4	26,9	30,5	34,0	37,6	41,1	44,7

1.* Размеры для справок.
2.** Количество отверстий ф18 уточнить по маховику задвижки.
3. Размер L1 уточнить при монтаже колонки

Изм.	Лист	№ докум.	Подп.	Дата	ТМ73.06.02.00.00 СБ			
Разраб.		Корсакова			Штанга. Сборочный чертеж	Лит.	Масса	Масштаб
Пров.		Вайнштейн				И	См табл.	1:2
Т.контр.		Смирнов				Лист	Листов 1	
Гл.инж.пр.		Блоков				Госстрой СССР СОЮЗВОДОКАНАЛПРОЕКТ г. Москва		
Н.контр.		Смирнов		16.12.73				
Утв.		Авдеев		12.73				

Формат 12

Инв. № подл. | Подп. и дата | Взам. инв. № | Инв. № дубл. | Подп. и дата

Типовые конструкции Серия 3.901-13. Выпуск 6

ТМ73.06.01.00.00 СБ

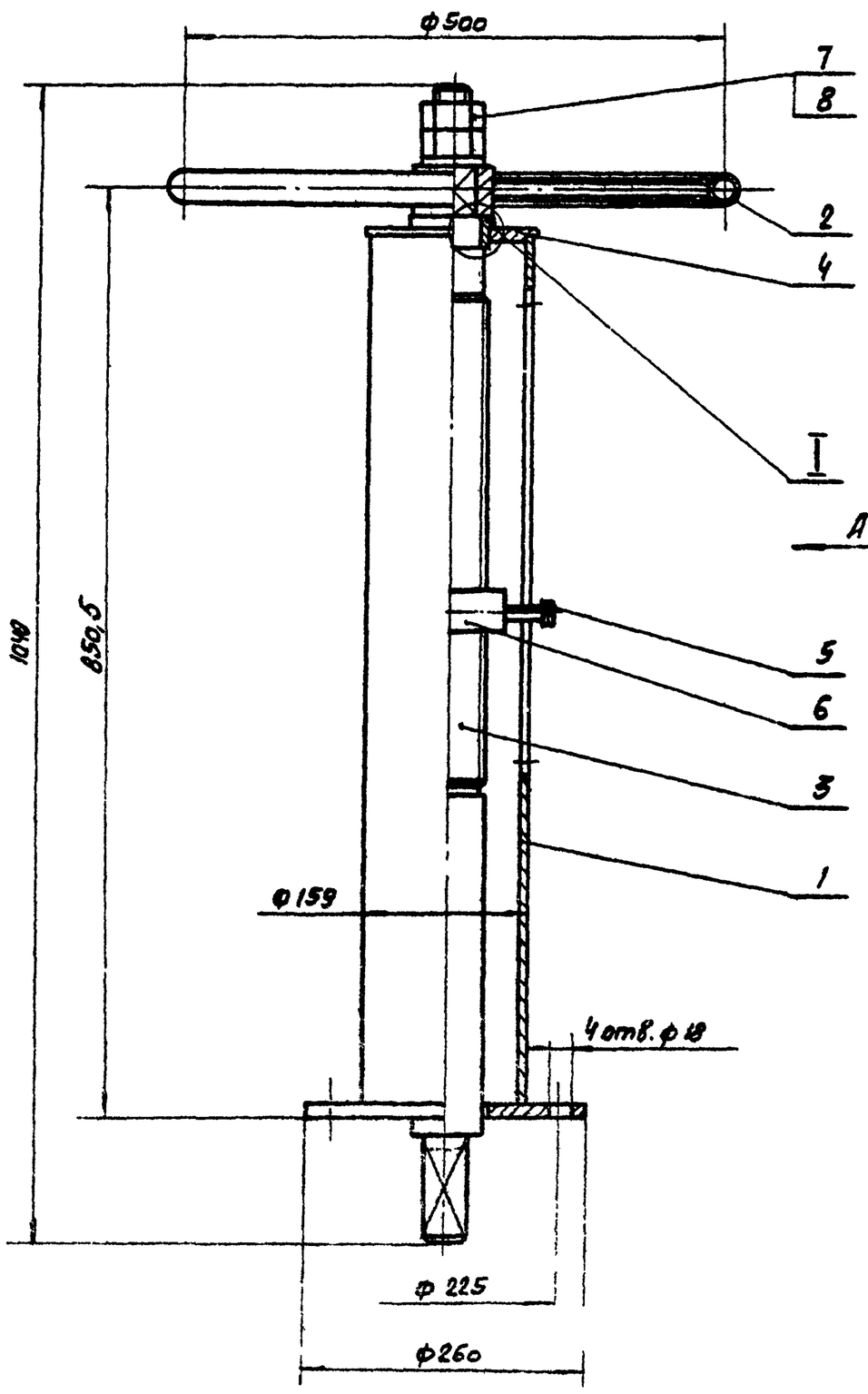

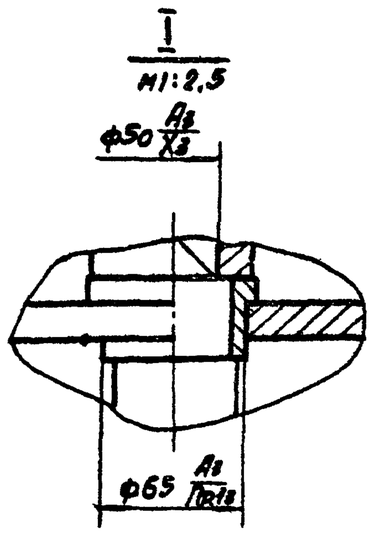

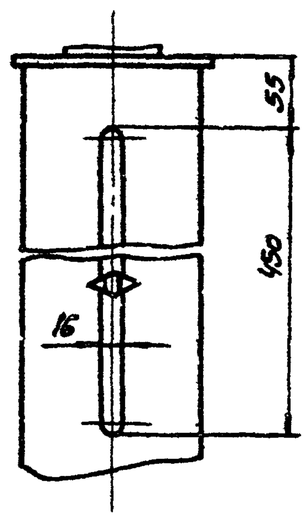

Размеры для справок

Изм.	Лист	№ докум.	Подп.	Дата	ТМ73.06.01.00.00 СБ			
Разраб.		Корсакова			Колонка. Сборочный чертеж.	Лит.	Масса	Масштаб
Пров.		Вайнштейн				И	42,5	1:5
Т.контр.		Смирнов				Лист	Листов 1	
Гл.инж.пр.		Блоков				Госстрой СССР СОЮЗВОДОКАНАЛПРОЕКТ г. Москва		
Н.контр.		Смирнов		16.12.73				
Утв.		Авдеев		12.73				

Формат 12

Инв. № подл. | Подп. и дата | Взам. инв. № | Инв. № дубл. | Подп. и дата

Типовые конструкции Серия 3.901-13 Выпуск 6

ТМ73.06.01.00.01

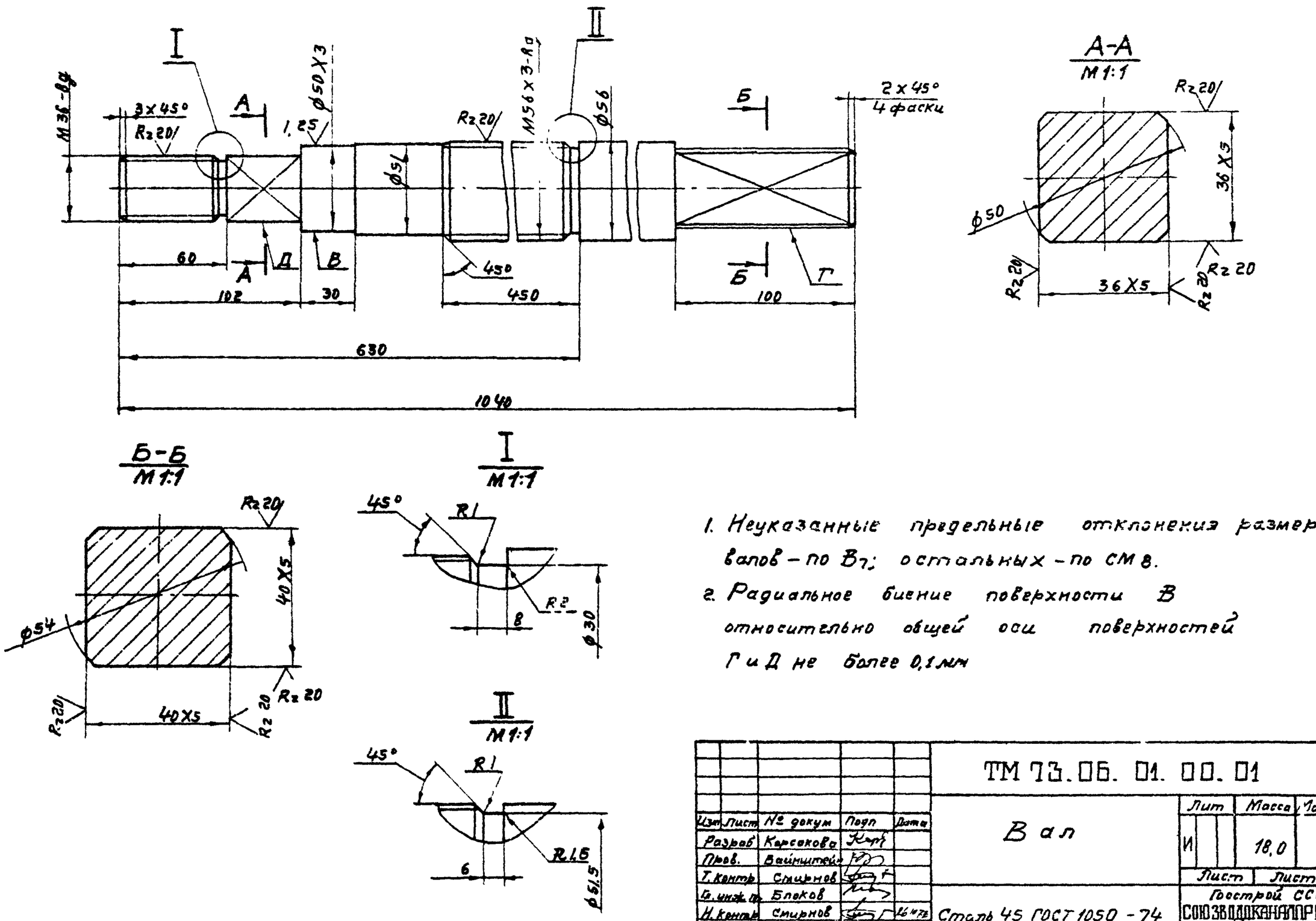

1. Неуказанные предельные отклонения размеров: валов – по B_7; остальных – по CM_8.
2. Радиальное биение поверхности В относительно общей оси поверхностей Г и Д не более 0,1 мм

					ТМ 73.06.01.00.01			
Изм	Лист	№ докум	Подп	Дата	Вал	Лит	Масса	Масштаб
Разраб		Корсакова				И	18,0	1:2
Пров		Вайнштейн				Лист	Листов 1	
Т.контр		Смирнов				Госстрой СССР		
Гл.инж.пр		Блоков				СОЮЗВОДОКАНАЛПРОЕКТ г. Москва		
Н.контр		Смирнов		16.11.72	Сталь 45 ГОСТ 1050-74			
Утв		Авдеев						

Формат 12

Инв. № подл. | Подп. и дата | Взам. инв. № | Инв. № дубл. | Подп. и дата

ТМ73.06.00.00.02

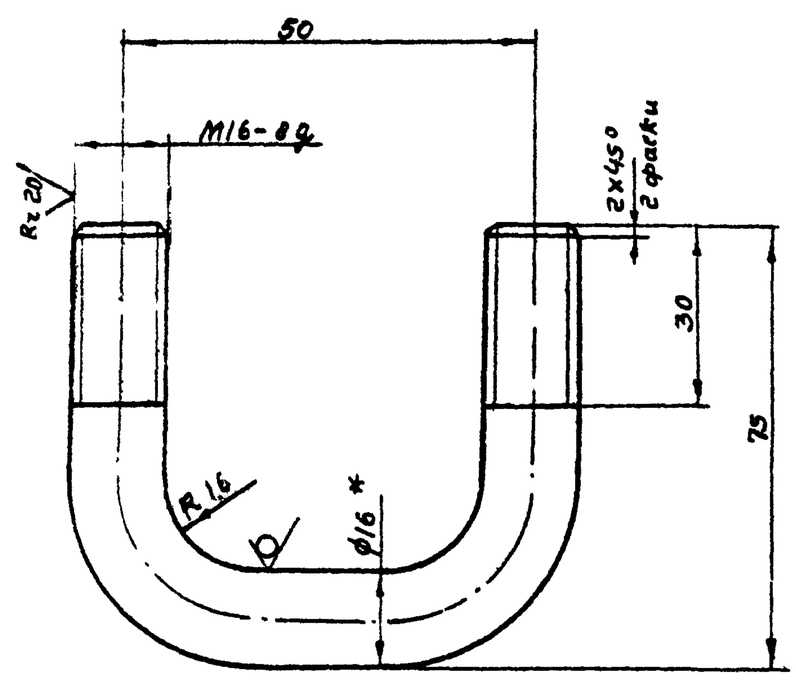

1* Размер для справок.
2 Неуказанные предельные отклонения размеров: валов – по B_7; остальных – по CM_8

					ТМ73.06.00.00.02			
Изм	Лист	№ докум	Подпись	Дата	Скоба	Литер	Масса	Масштаб
Разраб		Корсакова				И	0,3	1:1
Пров		Вайнштейн				Лист	Листов 1	
Т.контр		Смирнов				Госстрой СССР		
Гл.инж.пр		Блоков				СОЮЗВОДОКАНАЛПРОЕКТ г. Москва		
Н.контр		Смирнов		Лист	Круг В16 ГОСТ 2590-71 / Ст 3 ГОСТ 535-58			
Утв		Авдеев						

Инв. № подл. | Подп. и дата | Взам. инв. № | Инв. № дубл. | Подп. и дата

ТМ73.06.01.02.00СБ

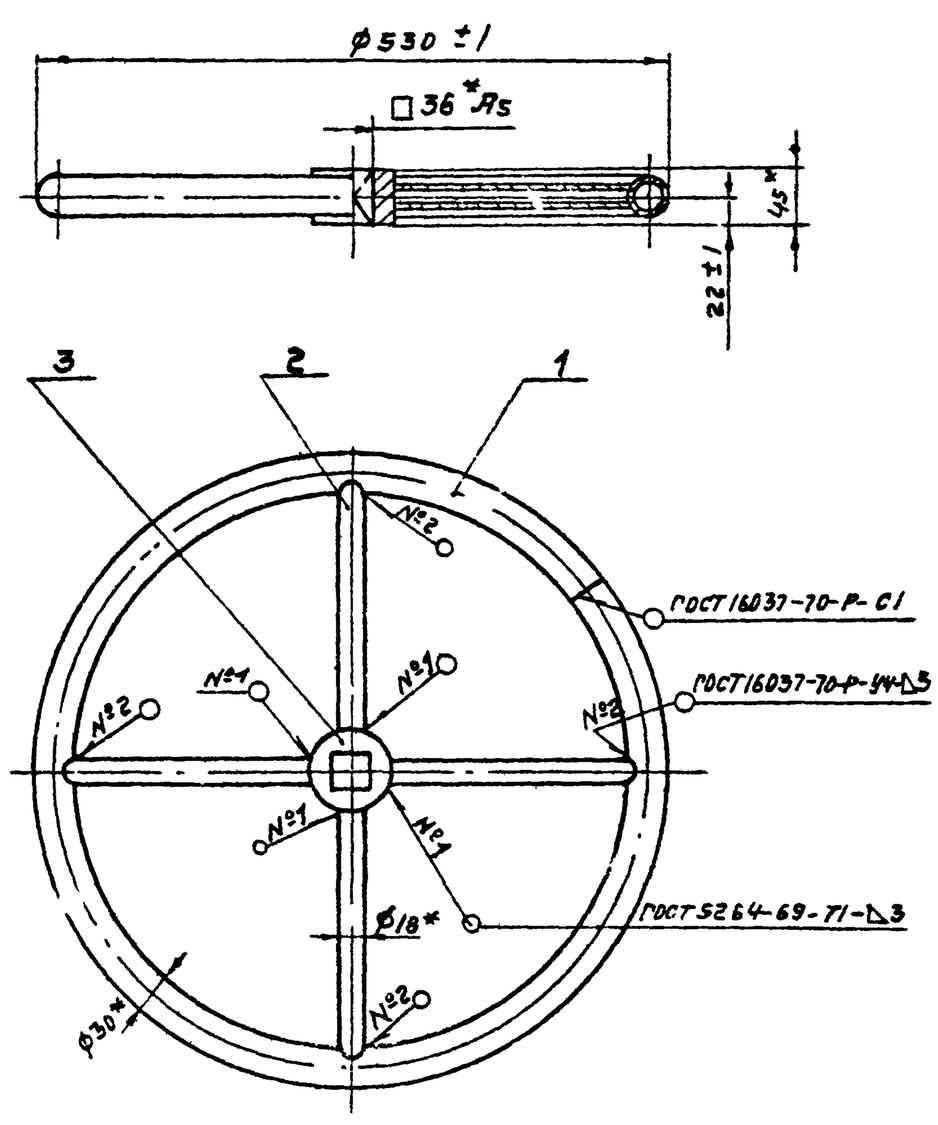

* Размеры для справок

					ТМ73.06.01.02.00СБ			
Изм	Лист	№ докум	Подп	Дата	Маховик	Лит	Масса	Масштаб
Разраб		Корсакова				И	3,7	1:5
Пров		Вайнштейн						
Т.контр		Смирнов						
Гл.инж.пр		Блоков						
Н.контр		Смирнов						
Утв		Авдеев						

Инв. № подл. | Подп. и дата | Взам. инв. № | Инв. № дубл. | Подп. и дата

Типовые конструкции Серия 3.901-13. Выпуск 6

ТМ13.06.01.00.04

Rz80 (√)

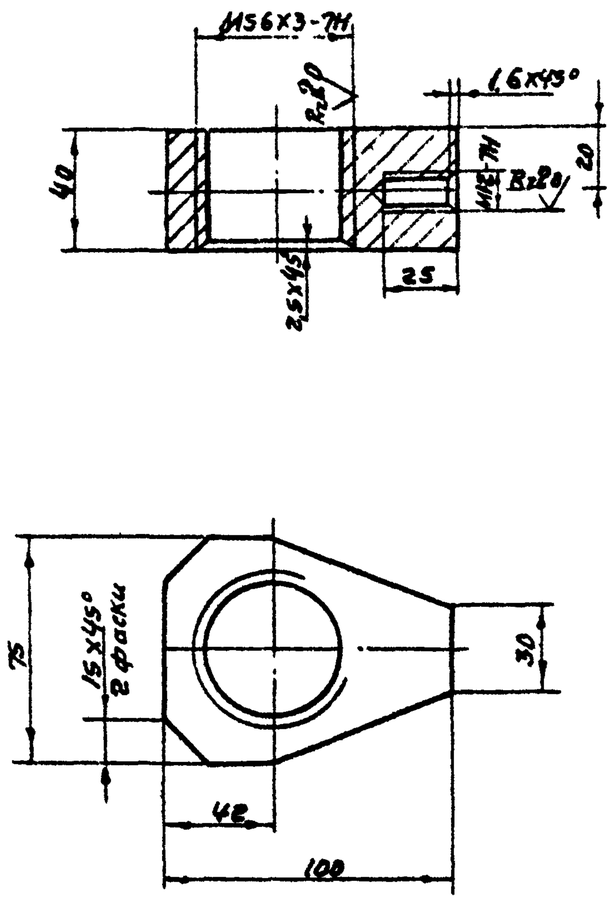

Неуказанные предельные отклонения размеров: валов – по B_7, остальных – по CM_8

Изм	Лист	№ докум	Подпись	Дата	ТМ73.06.01.00.04		
Разраб.		Корсакова			Указатель	Лит И	Масса 1,2 / Масштаб 1:2
Пров.		Вайнштейн				Лист / Листов 1	
Т.контр.		Смирнов				Госстрой СССР	
Гл.инж.пр.		Блоков			Ст. 3 ГОСТ 380-71	СОЮЗВОДОКАНАЛПРОЕКТ г. Москва	
Н.контр.		Смирнов					
Утв.		Авдеев					

Подп. и дата | Инв. № дубл. | Взам. инв. № | Подп. и дата | Инв. № подл.

Формат 11

ТМ13.06.02.00.01

Rz80 (√)

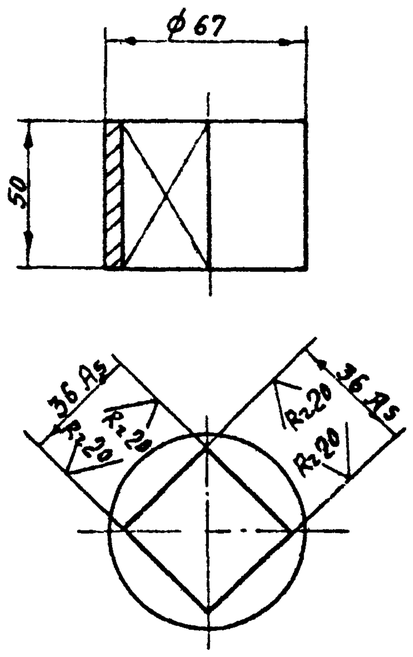

Неуказанные предельные отклонения размеров валов – по B_7.

Изм	Лист	№ докум	Подп	Дата	ТМ73.06.02.00.01		
Разраб		Корсакова			Сухарь	Лит И	Масса 0,9 / Масштаб 1:2
Пров		Вайнштейн				Лист / Листов 1	
Т.контр		Смирнов				Госстрой СССР	
Гл.инж.пр		Блоков			Ст. 3 ГОСТ 380-71	СОЮЗВОДОКАНАЛПРОЕКТ г. Москва	
Н.контр		Смирнов					
Утв		Авдеев					

Подп. и дата | Инв. № дубл. | Взам. инв. № | Подп. и дата | Инв. № подл.

Формат 11

ТМ13.06.01.00.02

Rz80 (√)

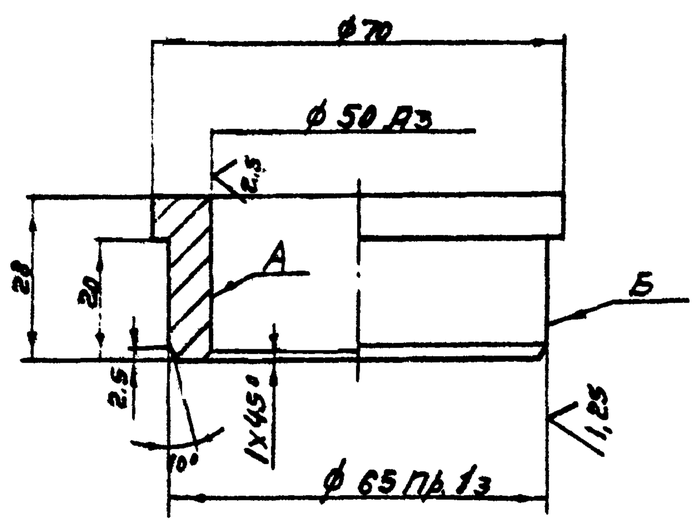

1. Неуказанные предельные отклонения размеров: валов – по B_7; остальных – по CM_8
2. Радиальное биение поверхн. А и Б относительно общей оси не более 0,1 мм

Изм	Лист	№ докум	Подп	Дата	ТМ73.06.01.00.02		
Разраб.		Корсакова			Втулка	Лит И	Масса 0,3 / Масштаб 1:1
Пров.		Вайнштейн				Лист / Листов 1	
Т. контр.		Смирнов				Госстрой СССР	
Гл.инж.пр.		Блоков			Бр АЖ9-4 ГОСТ 493-54	СОЮЗВОДОКАНАЛПРОЕКТ г. Москва	
Н.контр.		Смирнов					
Утв.		Авдеев					

Подп. и дата | Инв. № дубл. | Взам. инв. № | Подп. и дата | Инв. № подл.

ТМ13.06.01.00.03

Rz80 (√)

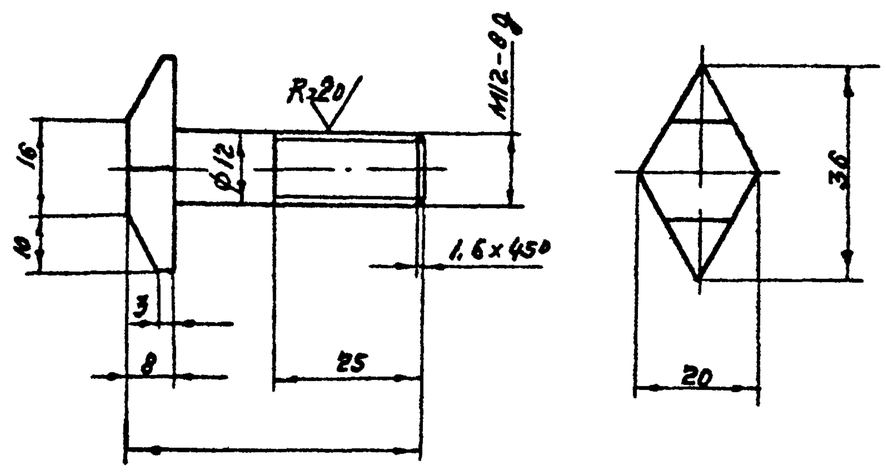

Неуказанные предельные отклонения размеров: валов – по B_7; остальных – по CM_8.

Изм	Лист	№ докум	Подп	Дата	ТМ73.06.01.00.03		
Разраб.		Корсакова			Стрелка	Лит И	Масса 0,07 / Масштаб 1:1
Пров.		Вайнштейн				Лист / Листов	
Т.контр.		Смирнов				Госстрой СССР	
Гл.инж.пр.		Блоков			Ст. 3 ГОСТ 380-71	СОЮЗВОДОКАНАЛПРОЕКТ г. Москва	
Н.контр.		Смирнов					
Утв.		Авдеев					

Подп. и дата | Инв. № дубл. | Взам. инв. № | Подп. и дата | Инв. № подл.

ТМ73.06.01.01.03

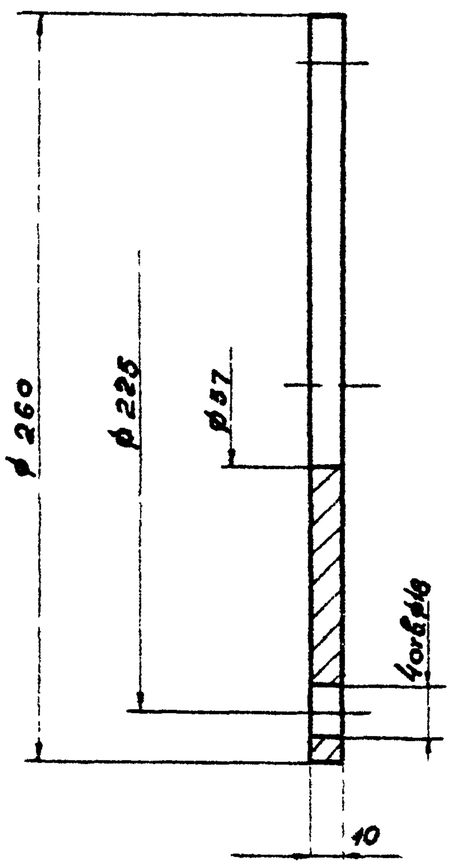

Предельные отклонения размеров отверстий - по A_7, валов - по B_7, остальных - по CM_8

Изм	Лист	N докум	Подпись	Дата	ТМ73.06.01.01.03
Разраб		Корсакова			Фланец
Пров		Вайнштейн			Ст 3 ГОСТ 380-71
Т контр		Смирнов			
Гл ин пр		Блоков			
Н контр		Смирнов		4.11.71	
Утв		Авдеев			

Лит: И; Масса: 3.8; Масштаб: 1:2; Лист; Листов 1

Госстрой СССР СОЮЗВОДОКАНАЛПРОЕКТ г Москва

Формат 11

Типовые конструкции Серия 3.901-13 Выпуск 6

Подп. и дата | Инв. N дубл. | Взам. инв. N | Подп. и дата | Инв. N подл.

ТМ73.06.01.02.03

Rz 40 (√)

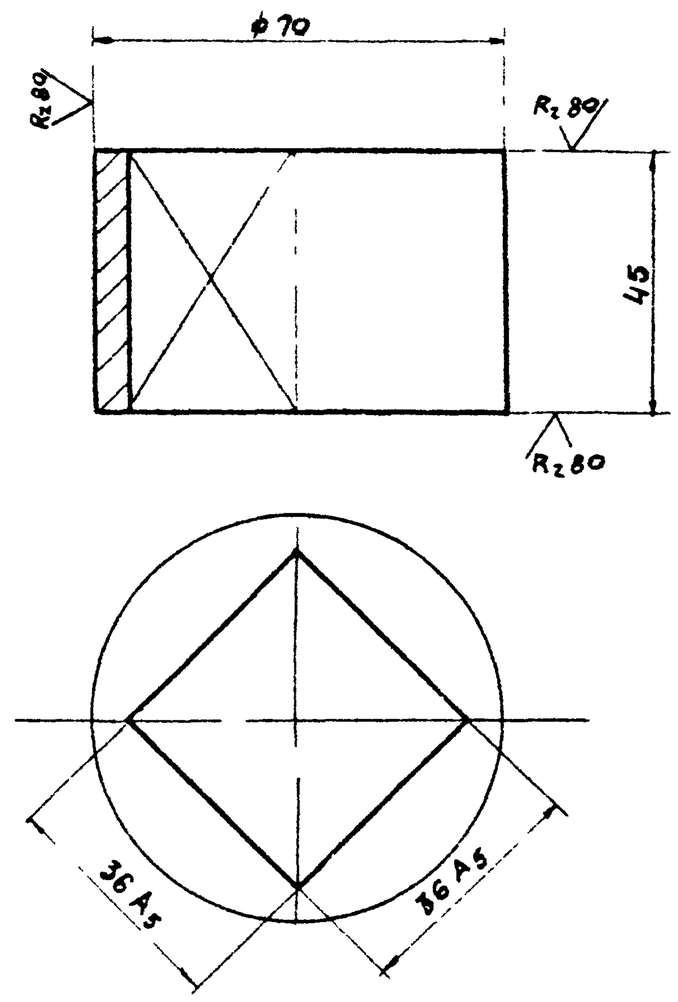

Неуказанные предельные отклонения размеров валов - по B_7

Изм	Лист	N докум	Подпись	Дата	ТМ73.06.01.02.03
Разраб		Корсакова			Бобышка
Пров		Вайнштейн			Ст 3 ГОСТ 380-71
Т контр		Смирнов			
Гл ин пр		Блоков			
Н конт		Смирнов		16.4.71	
Утв		Авдеев			

Лит: И; Масса: 0.9; Масштаб: 1:1; Лист; Листов 1

Госстрой СССР СОЮЗВОДОКАНАЛПРОЕКТ г Москва

Формат 11

ТМ73.06.01.01.01

Rz 80 (√)

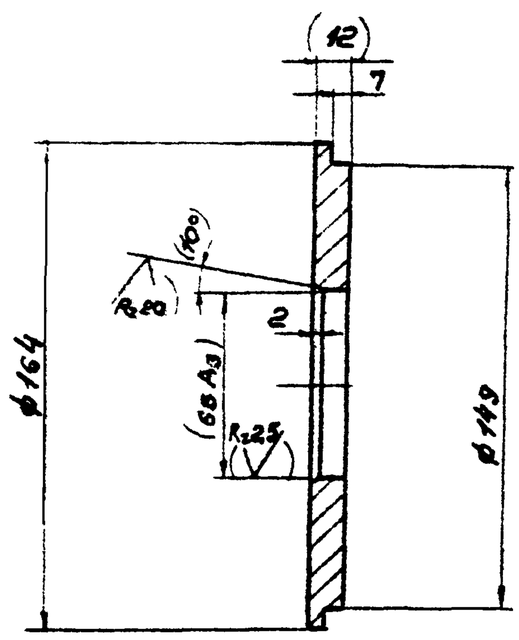

1. Неуказанные предельные отклонения размеров валов - по B_7, остальных - по CM_8
2. Размеры и шероховатость поверхностей в скобках - после сборки

Изм	Лист	N докум	Подпись	Дата	ТМ73.06.01.01.01
Разраб		Корсакова			Опора
Пров		Вайнштейн			Ст 3 ГОСТ 380-71
Т контр		Смирнов			
Гл ин пр		Блоков			
Н контр		Смирнов			
Утв		Авдеев			

Лит: И; Масса: 1,5; Масштаб: 1:2; Лист; Листов 1

Госстрой СССР СОЮЗВОДОКАНАЛПРОЕКТ г Москва

Формат 11

ТМ73.06.02.00.03

Rz 80 (√)

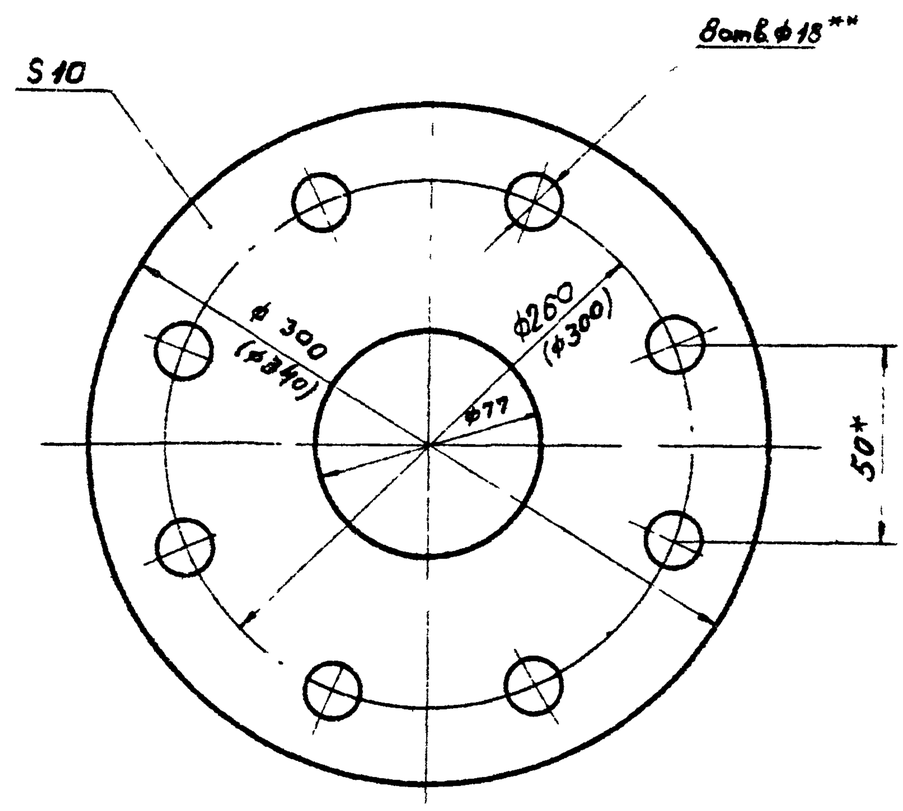

1. Размеры в скобках относятся к колонкам управления задвижками Ду 400
2. Предельные отклонения размеров отверстий - по A_7, валов - по B_7, остальных - по CM_8
3. * Размер для справок
4. ** Количество отверстий уточнить по маховику задвижки

Изм	Лист	N докум	Подпись	Дата	ТМ73.06.02.00.03
					Фланец

Лит; Масса; Масштаб: 1:2

Подп. и дата | Инв. N дубл. | Взам. инв. N | Подп. и дата | Инв. N подл.